Codice Prodotto: R900Gs33

STRUTTURA A PONTE DA SOFFITTO A 33 POSTI PER GRATTA E VINCI

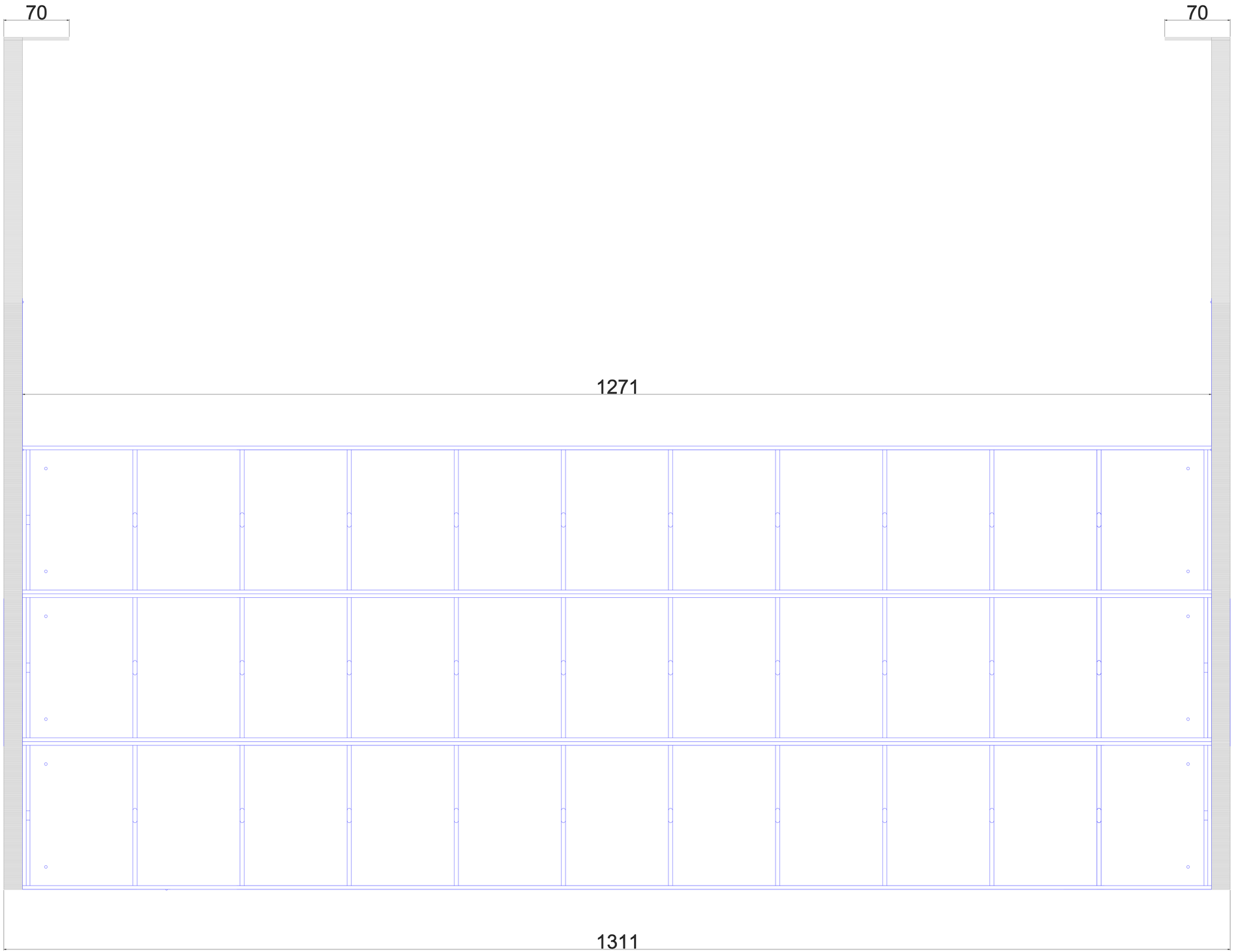

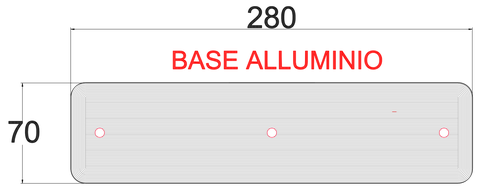

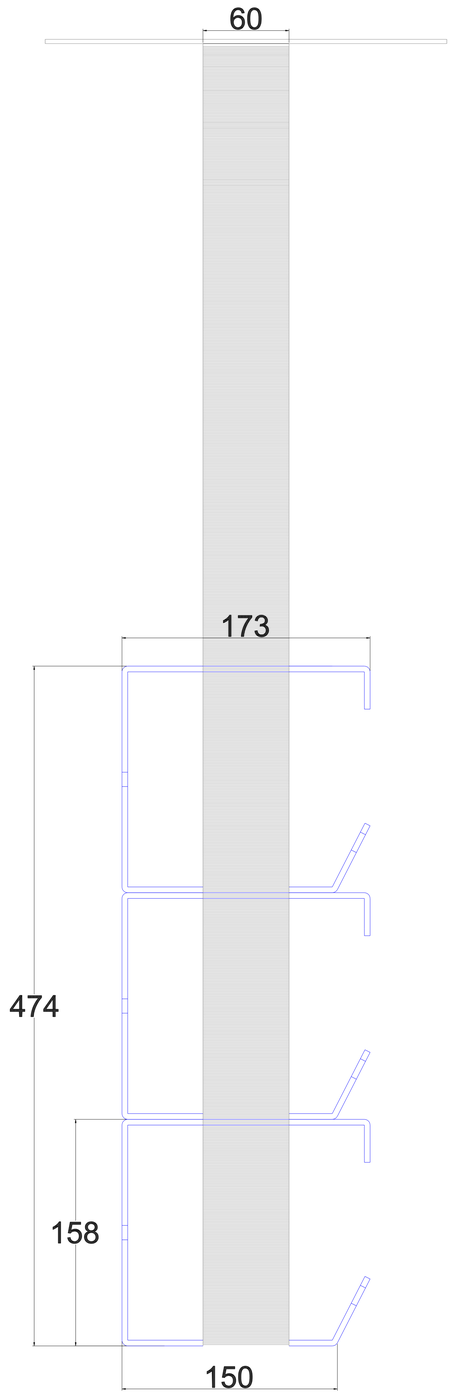

Vista laterale